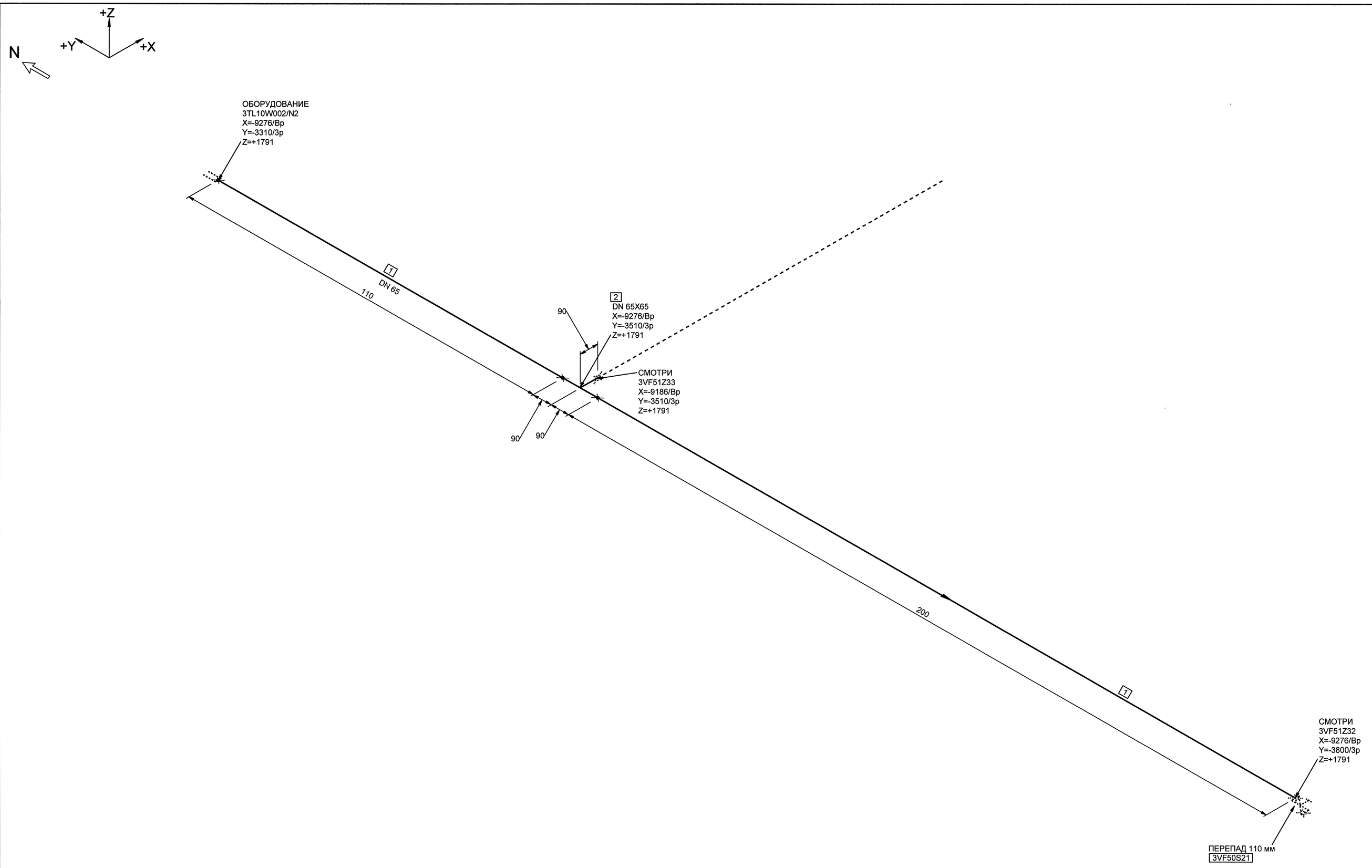

МОНТАЖНЫЕ ЭЛЕМЕНТЫ

ПОЗ	НАИМЕНОВАНИЕ	КОЛ	МАТЕРИАЛ	МАССА ЕД-ЦЫ, КГ
1	ОСТ 34-42-658-84 ТРУБА 76х3	0.310 М	20ТУ 14-3-190-2004	5.40
2	07 ОСТ 34-42-673-84 ТРОЙНИК РАВНОПРОХОДНОЙ 65-4	1	20 ГОСТ 1050-88*	3.62

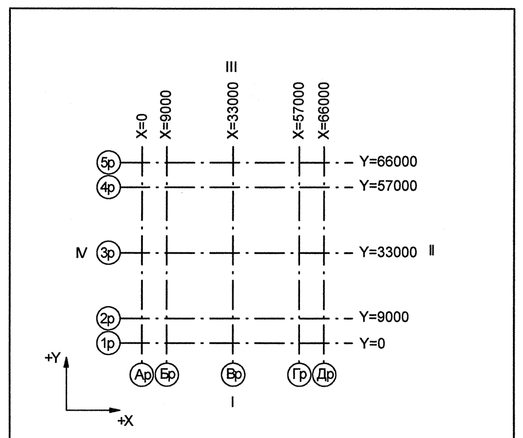

Номер трубопровода - VIII
Подведомственность - ПНАЭГ 7-008-89
Классификационное обозначение по НП-001-97 - 3О
Группа по ПНАЭГ 7-008-89 - С
Класс безопасности по НП-001-97 - 3
Категория сейсмостойкости по НП-031-01 - I
Рабочие параметры: Pp= 0.58 МПа, tp=45°С
Параметры гидроиспытания: Pг=0.87 МПа, t не менее 5°С
Среда- Техническая вода группы А

3TG11Z01 01		3	DN 100	Z+ 2700 X+ 175 Y- 2775					3S 3TG11Y01/PT-997				3TG11J01/ТГ-235
Код блока	Трубопроводы проектируемые	Позиция детали	Условный проход	Координаты элементов в здании	Код оборудования/ Номер патрубка	Шов заводской	Шов монтажный	Резьбовое соединение	Позиция опоры Код опоры / код проходки	Направление среды	Переход	Штуцер	Код герметичной проходки/ код проходки

Изм.	Кол.уч.	Лист	№ док.	Подпись	Дата
1	-	Зам.		-	-
Инж.1к.		Куланова			07.11
Пров.вед.инж.		Беренцова			07.11
Пров.нач.гр.		Жук			08.11
Н.контр.		Красноярова			08.11

Инв. № подл. R3.00138.1.0.11
Лист 199

R3.VF10.3072.011.02.00.170

Ростовская АЭС Блок 3

Реакторное отделение
Негерметичная часть
Трубопроводы технической воды
группы "А".Обвязка вентустановок

Стадия	Лист	Листов
Р	1	1

Изометрический чертеж
3VF51Z31

ОАО "НИАЭП"
2012

Формат А1

АРХИВНЫЙ ЭКЗЕМПЛЯР

ДОПОЛНИТЕЛЬНЫЕ ПОДПИСИ

Взам. инв. N

Подп. и дата

Инв. N подл. R3.00138.1.0.11